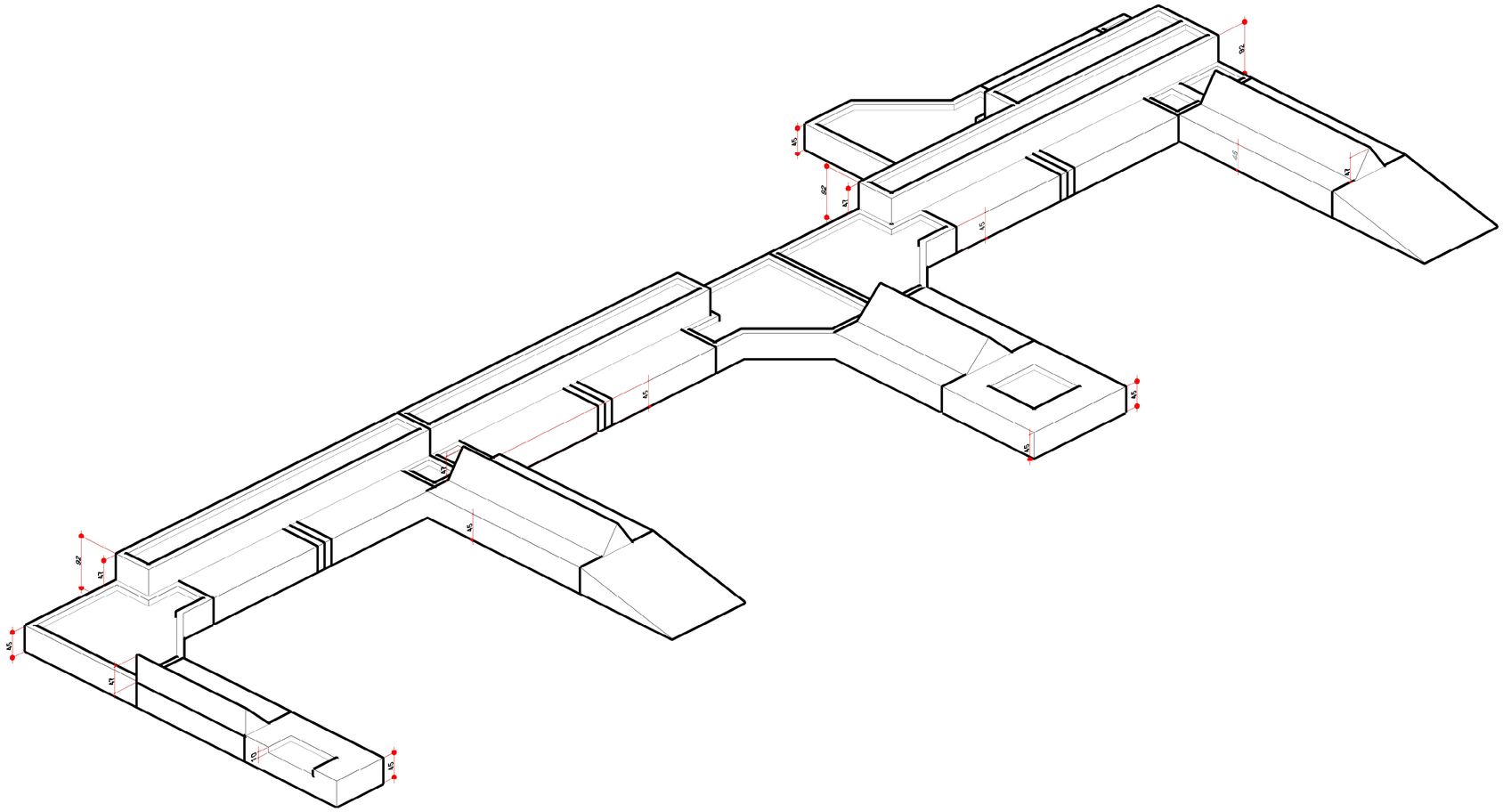
.82
.47
.45
.45
.45